bathroom therapy

GARANTIE

Référence : **404011009**

MIROIR ÉCLAIRANT LED À SUSPENDRE LISBONNE - 12W - VERRE ÉPAISSEUR 4MM - 100X70CM

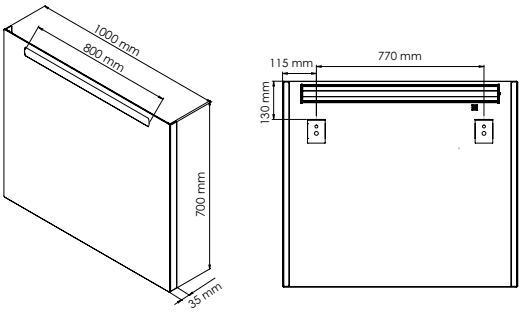

• MIROIR ÉCLAIRANT LED À SUSPENDRE

• MONTÉ SUR CHÂSSIS ALUMINIUM ANODISÉ ANTI-CORROSION

• RÉTRO-ÉCLAIRAGE PROCURE UNE SOURCE LUMINEUSE AGRÉABLE ET FONCTIONNELLE ET PERMET AU MIROIR D'AMÉLIORER LES CONTRASTES, CRÉANT UNE SOURCE DE LUMIÈRE DIFFUSE ET HOMOGÈNE.

CARACTÉRISTIQUES	Miroir éclairant LED à suspendre, épaisseur : 4mm Dimensions : largeur : 100cm x Hauteur : 70cm Monté sur châssis aluminium anodisé anti-corrosion Tension : 220-240V Intensité lumineuse : 430 Lumens Puissance : 12W Classe 2 IP44 Durée de vie moyenne de la bande LED environ 36 000 heures (peut être changer).
APPLICATIONS	Accessoires de salle de bain
CONDITIONS D'UTILISATION	Miroir à suspendre comportant des lampes à led intégrées ne pouvant être changées
COMPATIBILITÉ	Convient à tous les supports muraux
PRÉCAUTION D'EMPLOI	Respecter les conditions de mise en œuvre sur l'emballage et la notice.

SPECIFICATIONS D'INSTALLATION	Permet l'équipement sanitaire des salles de bains et cuisine.
	N'est pas adapté pour une application autre que celle décrite ci-dessus. Notre garantie porte sur les défauts de matière ou de fabrication et s'applique dans les conditions définies par le fabricant. La garantie ne couvre pas les consommables, l'usure normale, les pièces mobiles, les dommages dus aux chocs
PRESCRIPTION DE POSE	• Vendu sans visserie de fixation murale, ce miroir doit être raccorder à un interrupteur non fourni.

27/04/25